OEM AUTOMATIC
Bjørnstjerne Bjørnsonsgate 110, 3044 Drammen, Norway
Phone 32 21 05 05 | post@oem.no | www.oem.no

ERB-SERIE

ERB20-15-6/C
ERB20-15-6/C

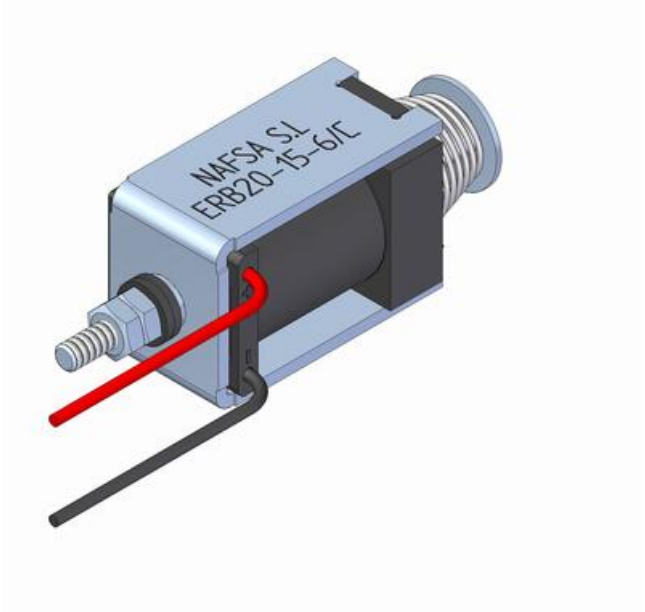

- Mulig med kundetilpassning
- Bistabil
- Ta kontakt for din variant

PRODUKTBESKRIVELSE

ERB-serien med elektromagneter er bistable lineære solenoider hvor bevegelsen fra begynnelsen (ulåst) til sluttposisjonen (låst) utføres av elektromagnetiske krefter. Returen til startposisjonen gjøres av en polarisasjonspuls kombinert med ytre krefter, eller av en indre fjær.

Under strømløse forhold har de bistable solenoidene to fungerende og vedlikeholdte posisjoner. Den ene blir holdt av et permanent magnetsystem, og den andre av en returfjær eller ytre kraft. Spesifikasjonene gjør denne magnetventilen perfekt å bruke når både opplåst og låst fase skal holdes i lang tid

TEKNISKE DATA

Driftsyklus	25
Effekt	10
IP-klasse	IP00
Isolasjonsklasse	Y (90°C)
Slaglengde	6
Spenning DC maks.	205
Spenning DC min.	6
Spenningstype	DC
Spring return	Ja
Vekt total	47

Force-stroke curve (F-S)

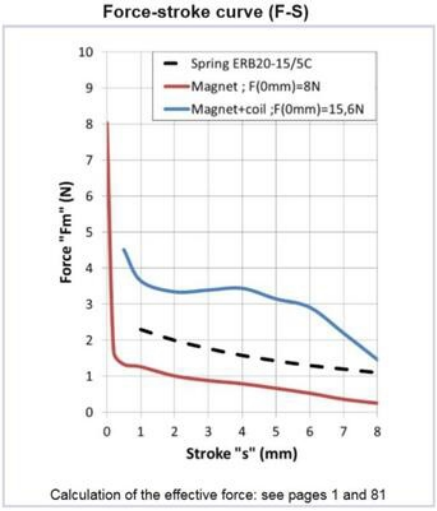

Calculation of the effective force: see pages 1 and 81
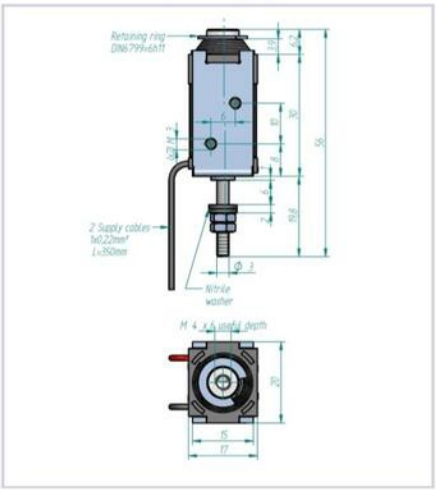
Solenoid locked