OEM AUTOMATIC | Bjørnstjerne Bjørnsonsgate 110, 3044 Drammen, Norway
Phone 32 21 05 05 | post@oem.no | www.oem.no

TIMERMODUL SCB

474460
SCB-04, 0 til 99 sec, 2 NO, 2 PNP



- 4 NO sikre utgångar + 2 signal utganger
- Tidsforsinkelse opp til 99s
- Tidsforsinket inn alt. tidsforsinket utgang
- En eller to kanaler / OSSD innkobling
- SIL 3 /Ple

PRODUKTBESKRIVELSE

Den nye sikre tidskontrollenheten SCBer et sikkerhetsrelé med et kompakt design. SCBhar en rekke ulike funksjoner for sikker og tidsforinket avstengning av maskinger og anlegg. Det oppfyller høyeste sikkerhetskrav Kat. 4 / PL e / SIL 3 i følge EN ISO 13849-1 og EN 62061. SCBkan til og med brukes til ovner og som tilbehør i kontinuerlig drift i følge EN 50156-1.

TEKNISKE DATA

Bredde	22,5 mm
IP-klasse tilkobling	IP20
Matespenning	24V DC
Montering	DIN-skinne
Temperaturområde fra	0 °C
Temperaturområde til	55 °C
Toleranse	+ 10 %/ -15%
Utkoblingstid	800 ms

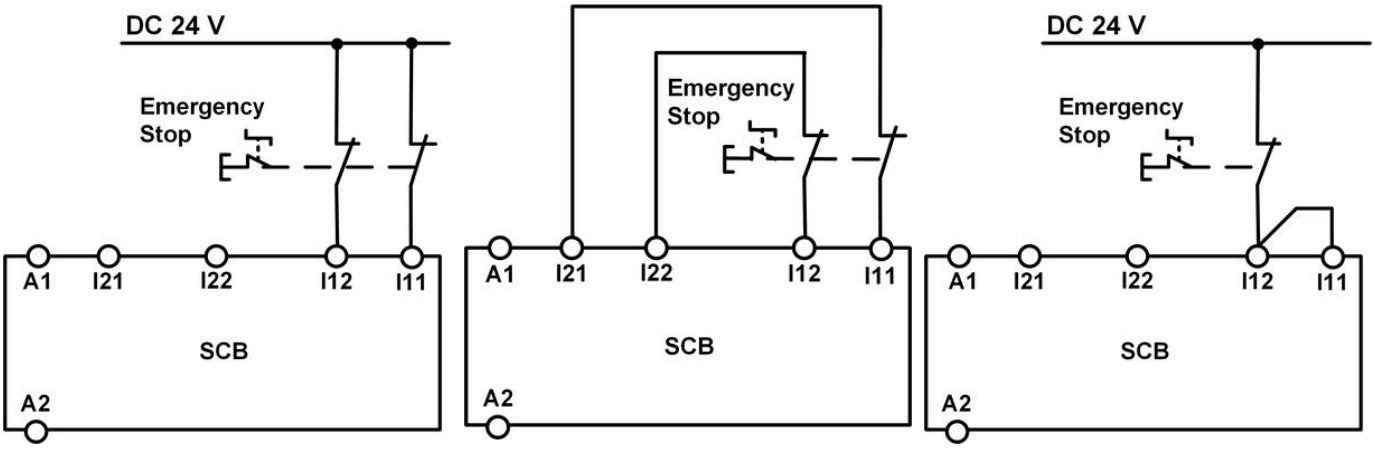

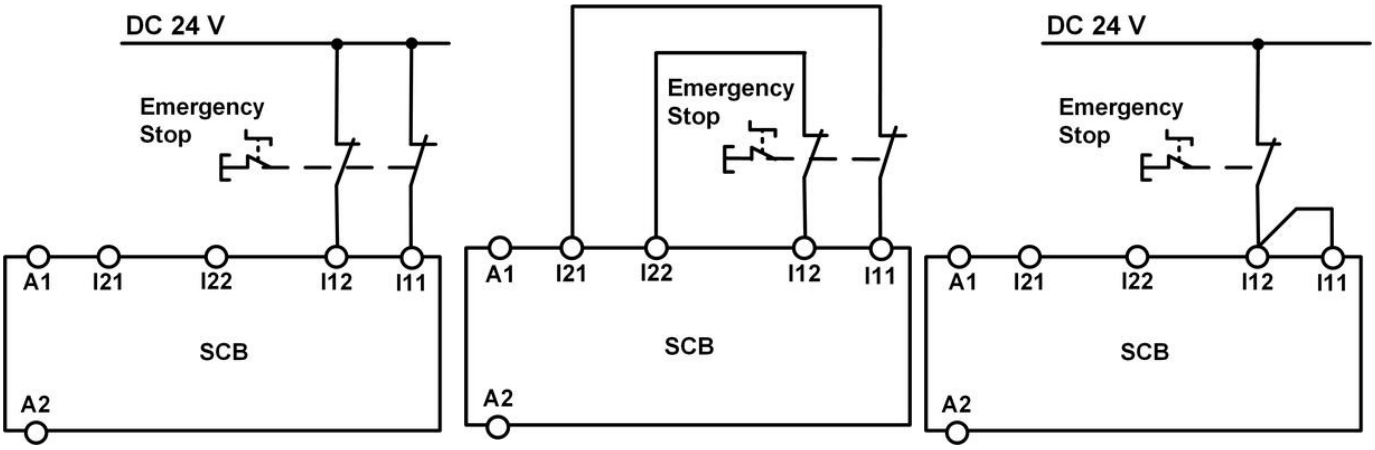
DC 24 V
Emergency
Stop
A1
I21
I22
I12
I11
SCB
A2
Emergency
Stop
A1
I21
I22
I12
I11
SCB
A2
DC 24 V
Emergency
Stop
A1
I21
I22
I12
I11
SCB
A2