OEM AUTOMATIC
Bjørnstjerne Bjørnsonsgate 110, 3044 Drammen, Norway
Phone 32 21 05 05 | post@oem.no | www.oem.no

CONTACLIP

KABELGJENNOMFØRING MED SKRUERAMME

KDS-SR

28506.4
KDS-SR 1-4, Skrueramme, Svart

- Tre deler, mange løsninger
- Enkel montering fra innsiden til utsiden
- Perfekt for forhåndsmonterte kabler
- IP66

PRODUKTBESKRIVELSE

KDS-SR er modulært oppbygd og består av kun tre typer grunnkomponenter: rammer, innsatser og tetningshylser. I motsetning til konvensjonelle systemer, der rammen må åpnes for å sette inn tetningshylsen og deretter skrus fast, har CONTA-CLIP en formstabil løsning med en lettvektsramme i ett stykke av glassfiberarmert plast.

TEKNISKE DATA

GENERELL INFO

Montering	Skrue
Farge	Svart
IP-klasse	IP66
Godkjenninger	cUL, UL
NEMA class	4x
Lengde	81 mm
Bredde	70 mm
Høyde	19,6 mm
Monteringshøyde	19,6 mm

MONTERINGSINFORMASJON

Utsparingslengde	46 mm
Antall skruehull	4 pc
Diameter på skruehull	5,5 mm
Festeskruer	M5

MATERIALE

Materiale	Polyamid

Glassfiberforsterket	Ja
Flammeklasse	V-0
Tetningsmateriale	Polyurethane
Silikonfri	Ja
Halogenfri	Ja
Temperaturområde drift fra	-40 °C
Temperaturområde drift til	120 °C

GODKJENNINGER

Godkjenninger	cUL, UL
UL test standard	UL 508
cUL test standard	C22.2 No. 14-95

ØVRIG DATA

Tolltariffnummer	39259020
Opprinnelsesland	DE
Vekt	59,4 g
Forpakningsstørrelse	1 pc

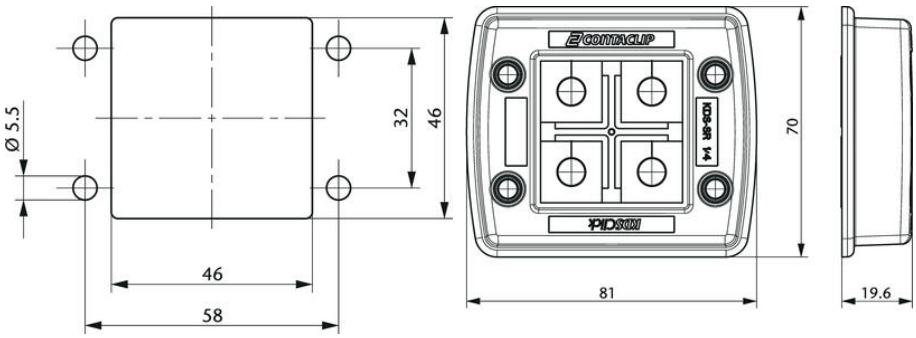

Torque for the frame's mounting screw: 2.5 – 3 Nm

THE OVERWHELMING BENEFITS OF KDSClick!
KDS
CLICK
Intelligently split mode
Quick inside outwards assembly for under switching work
No loss of guarantee during cable assembly
Very versatile high-density assemblies are possible
Attaching the frame
Outstanding cost-free protection
Integrated strain relief
Safe and quick installation with audible feedback
Maximum versatility with optimized warehousing
Can be used from -40 °C to +120 °C