OEM AUTOMATIC | Bjørnstjerne Bjørnsonsgate 110, 3044 Drammen, Norway
Phone 32 21 05 05 | post@oem.no | www.oem.no

UGB-KLT LÅSBART HÅNDTAK

525001
UGB2-KLTM-RFID - låsbart håndtak med manuell overstyring og 2 knapper



- PL e/SIL 3
- Elektriskt låsbar, 3 000 N
- Unik koding via RFID
- -25C +40C

PRODUKTBESKRIVELSE

Leveres i rustfritt stål 316 eller i formstøpt metall (rødlakkert), og tåler belastninger opptil 3000 N.

UGB-KLT leveres med to typer håndtak: roterende håndtak eller skyveregel. Den kan også leveres med nødåpner, noe som reduserer risikoen for at operatøren blir innelåst i det farlige området. Sluttbruker kan velge knapper, omkoblere og lampealternativer for hvert hull. UGB-KLT leveres med enten 2 eller 4 valgbare hull. Se datablad for valg av lamper, knapper og ytterligere tilbehør.

TEKNISKE DATA

Arbeidstemperatur	-25°C ... +40°C
Feste	4 x M5
Godkjenninger	ISO 13849-1, ISO 14119, EN60204-1, EN62061, EN60947-5-1, UL 508
Holding force (F1Max)	3000 N
Integrert LED	Ja
IP-klasse	IP65
Isolasjonsspenning	600 V AC
Kabelgjennomføring	M20
Materiale hode	SS316
Materiale sentral	Formstøpt metall
Maximum approach / withdrawal speed	600 mm/s
PFHd	4,77 x 10^-10
PL	e
SIL	3
Solenoid Voltage	24V dc
Spenning AC maks.	2500 V AC
Travel for positive opening	10 mm
Vekt	1980 g

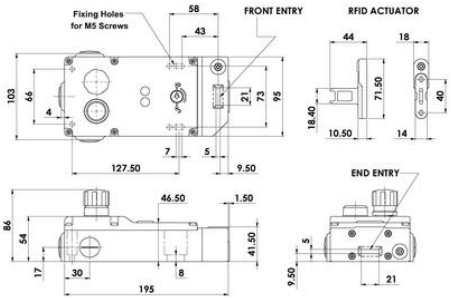
Fixing Holes
for M5 Screws
58
43
FRONT ENTRY
RFID ACTUATOR
44
18
103
66
4
21
73
95
71.50
18.40
10.50
14
40
7
5
127.50
9.50
END ENTRY
46.50
1.50
86
54
41.50
17
30
8
195
5
9.50
21

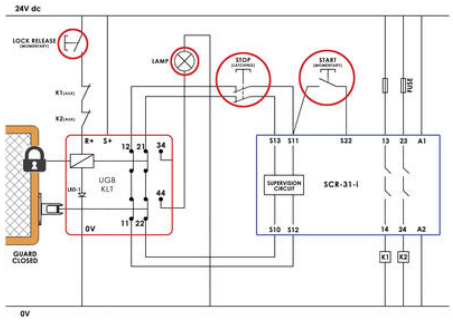
24V dc
LOCK RELEASE
LAMP
STOP
START
FUSE
K1
K2
R+
S+
12
21
34
UGB
KLT
44
11
22
0V
S13
S11
S22
13
23
A1
SUPERVISION
CIRCUIT
SCR-31-I
S10
S12
14
24
A2
GUARD
CLOSED
0V

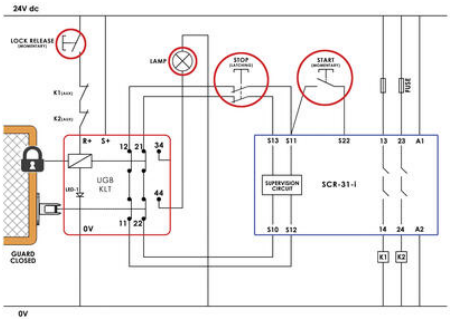
24V dc
LOCK RELEASE
LAMP
STOP
START
FUSE
K1
K2
R+
S+
12
21
34
UGB
KLT
44
11
22
0V
S13
S11
S22
13
23
A1
SUPERVISION
CIRCUIT
SCR-31-I
S10
S12
14
24
A2
GUARD
CLOSED
0V